2DK120100GS9P 硅肖特基整流二极管

100V/120A

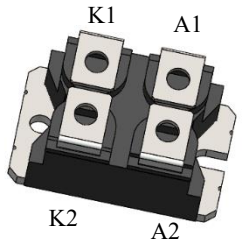

SOT-227

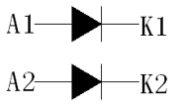

电原理图

1 特性

- 正向压降低、开关速度快；
- 体积小、重量轻，可靠性高；
- 静电放电敏感度等级：2 级；
- 封装形式：SOT-227；

2 质量等级及执行标准

G 级:QZJ840611、Q/RBJ1018QZ	G+:Q/RBJ1018QZ、Q/RBJ-GL-02JS-04A
J 级：Q/RBJ-GL-02JS-01A	

3 最大额定值

最大额定值见表 1，除另有规定外，T_A=25℃。

表 1 最大额定值

产品型号	I_{FM}[a] T_C=25℃ A	V_{RM} V	V_{RWM} V	I_{FSM} t_p=8.3ms A	T_j ℃	T_{stg} ℃	$R_{th(j-C)}$ 整个封装 ℃/W
2DK120100GS9P	60	100	80	700	-55～150	-55～150	0.8

注：除热阻 $R_{th(j-C)}$是整个封装的最大额定值外，本表中其余参数均为单芯的最大额定值。

[a] T_C＞25℃时，按 0.48A/℃线性降额。

4 主要电特性

主要电特性（除非另有规定外，T_A=25℃）见表 2。

表 2 主要电特性

产品型号	电参数	测试条件	极限值		单位
			最小值	最大值	
2DK120100GS9P	V_{FM1}	I_F=60A	-	0.91	V
	V_{FM2}	T_A=-55℃，I_F=60A	-	1.638	V
	I_{R1}	V_R=80V	-	2.0	mA
	I_{R2}	T_A=100℃，V_R=80V	-	100	mA
	V_{BR}	I_R=100μA	100	-	V

注：本表中电参数均为单芯的电特性。

5 外形尺寸

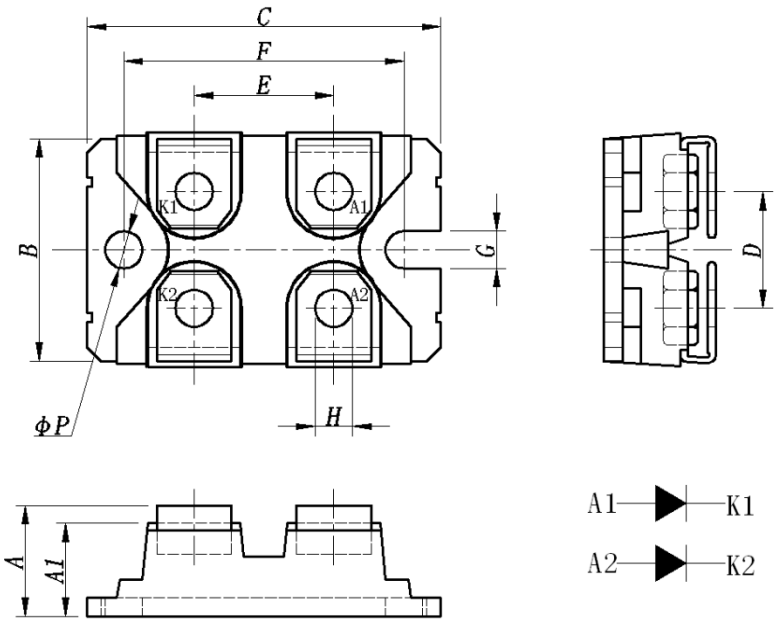

引出端极性：A1、A2—正极，K1、K2—负极

单位:mm

符号	尺寸		符号	尺寸	
	最小值	最大值		最小值	最大值
A	11.50	12.30	E [a]	15.00（公称值）	
A_1	8.90	10.00	F [a]	30.00（公称值）	
B	23.80	25.80	G	3.80	4.60
C	37.70	38.50	H	4.20	5.40
D [a]	12.80（公称值）		P	3.80	4.60
[a] 该尺寸由设计保证，不要求测量。					

图 1 SOT-227 外形尺寸